Spécialiste en Système Thermique

Ventilateurs Axiaux – Centrifuges – Tangentiels
Courant Alternatif – Continu
Moteurs Multi-fixations
Moteurs Pas à Pas
Accessoires

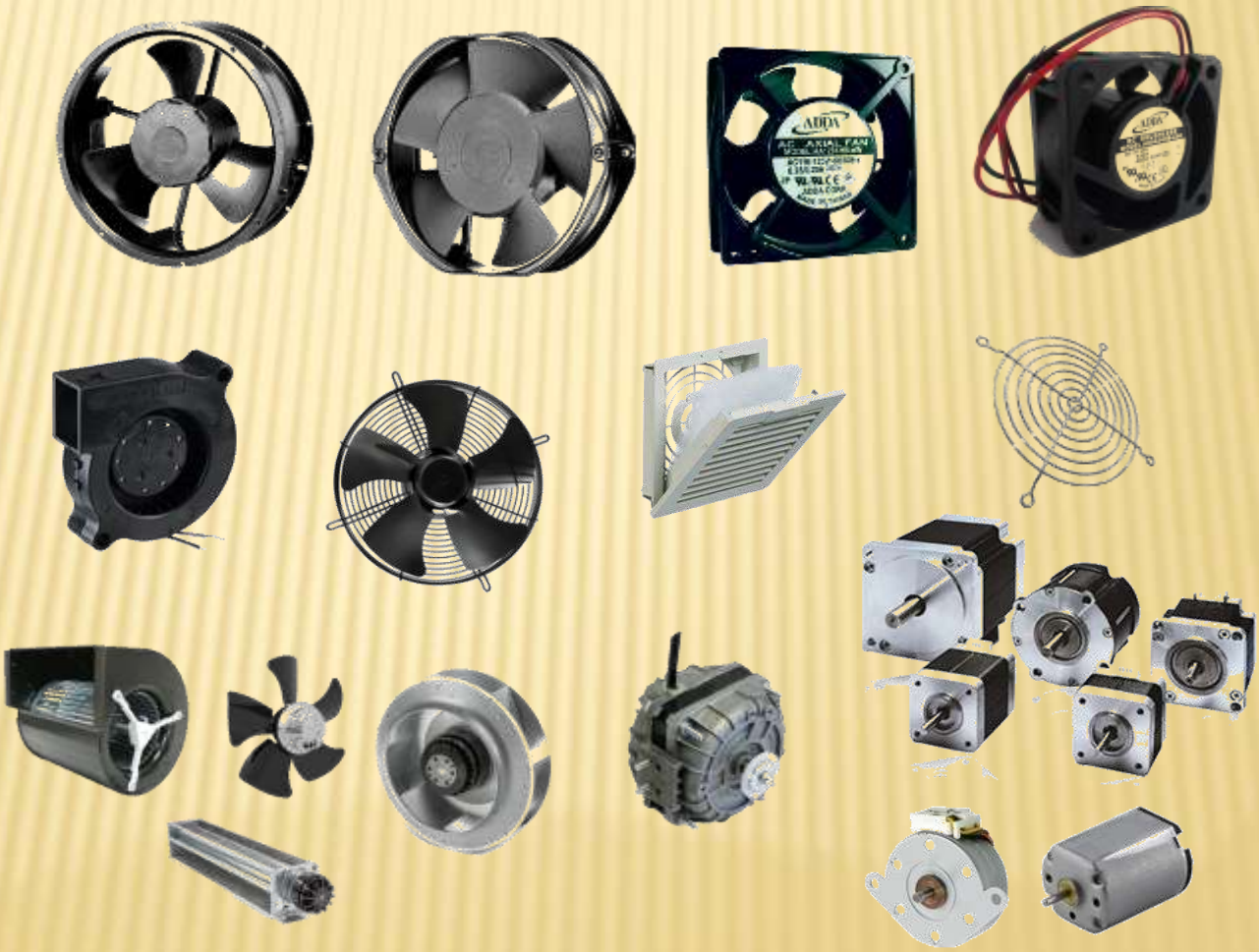

www.aairel.fr

Edition 2021-2

Ventilateur Courant Continu

Taille (mm)	Page
25*25*10 - 30*30*10 - 40*40*10 - 40*40*15	3
40*40*20 - 50*50*10 - 50*50*15 - 60*60*15	4
60*60*25	5
60*60*20 – 60*60*25 – 80*80*15 – 80*80*20 - 80*80*25	6
92*92*20 - 92*92*25 - 120*120*25 - 120*120*32 - 120*120*38 - 135*135*25 - 172*150*51	7

Ventilateurs Courant Alternatif

Taille (mm)	Page
80*80*25 - 80*80*38 - 92*92*25 - 120*120*25 - 120*120*38	9
120*120*38 IP55	10
120*120*38 Hélice et Carcasse métallique	11
120*120*38 Thermo-régulé	12
127*127*38 - 162*150*38 - 172*150*38 - 172*150*51 180*180*85 - 205*250*72 - 254*89	13

Autres familles	14
Moteurs Multi-fixations	15
Moteurs Pas à Pas Hybride	16
Moteurs Pas à Pas PM	17
Grille de protection	18
Filtres Volets – Filtres (Top Filters)	19
Filtres Plastiques - Cordons de raccordement – Plot de Suspension Elastique	20
Filtre Volet 120*120 IP54	21
Eléments et Fixations Plastiques pour l'Industrie (EFP)	22

Ventilateurs à Courant Continu

Caractéristiques Générales

Aspect	**Carcasse plastique UL (94 V-0) ou aluminium moulé Hélice plastique UL (94 V-0) Couleur noire**
Alimentation	**Courant Continu, tolérance + ou - 20%**
Raccordement électrique	**Par fils (positif : fil rouge ; négatif : fil noir)**
Type de roulements	**Roulement à Billes (RB)**
Rigidité diélectrique	**500V alternatif durée une minute Courant de fuite : 0,5mA maximum entre carcasse et un des fils d'alimentation**
Classe d'isolement	**Classe E**
Résistance d'isolement	**10 Mégohms minimum sous 500VCC, entre carcasse un fil d'alimentation**
Homologation	**CE-UL-CSA-VDE (ventilateurs) ISO 9002 (Usines de production)**
Protection	**Protection rotor bloqué et contre les inversions de polarité**
Température de fonctionnement	**- 20°C à + 70°C (Roulements)**
Température de stockage	**- 40°C à + 70°C**
Durée de vie	**Sous tension nominale et fonctionnement permanent, 70000 heures à 25°C (Roulements)**
Position de montage	**Indifférente**
Bruit	**Mesuré à 1 mètre, côté aspiration de l'air**
Vibrations	**Conformes aux exigences de faibles vibrations**
Accessoires	**Consulter pages particulières de ce catalogue**

Les valeurs portées aux tableaux des caractéristiques sont des valeurs moyennes relevées sur des appareils de série et sont données sous la responsabilité du constructeur.

Toutes modifications techniques peuvent être apportées sans notification préalable.

Dimension (mm)	Modèle	Roulement	Tension (VDC)	Courant (A)	Puissance Consommée (W)	Vitesse (T/mn)	Débit (L/S)	Débit (M3/H)	Pression (mmAq)	Bruit (DB/A)
	AD0205L_G5*GL		5	0,10	0,50	8000	0,85	3,06	2,90	15,6
	AD0205M_G5*GL		5	0,12	0,60	10000	1,03	3,72	4,25	23,1
25*25*10	AD0205H_G5*GL		5	0,18	0,90	12000	1,23	4,44	5,86	28,0
	AD0212L_G5*GL		12	0,07	0,35	8000	0,85	3,06	2,90	15,6
	AD0212M_G5*GL		12	0,84	0,40	10000	1,03	3,72	4,25	23,1
	FP108I/12VDC-S1B	**RB**	**12**	**0,40**	**0,07**	**10000**	**0,93**	**3,35**	**3,36**	**24**
	AD0305D_G5*		5	0,09	0,45	5500	1,03	3,72	1,58	17,0
	AD0305L_G5*		5	0,12	0,60	8000	1,52	5,46	3,06	20,2
	AD0305M_G5*		5	0,13	0,65	9000	1,78	6,42	4,24	28,0
30*30*10	AD0305H_G5*		5	0,17	0,85	10500	2,12	7,62	5,47	30,7
	AD0312D_G5*		12	0,06	0,30	5500	1,03	3,72	1,58	17,0
	AD0312L_G5*		12	0,07	0,35	8000	1,52	5,46	3,06	20,2
	AD0312M_G5*		12	0,12	0,60	9000	1,78	6,42	4,24	28,0
	FP108S/12VDC-S1B	**RB**	**12**	**0,12**	**1,44**	**9500**	**2,00**	**7,20**	**4,57**	**28,0**
	AD3512L_G5*		12	0,09	0,96	7000	2,50	9,00	3,12	27,5
35*35*10	AD3512M_G5*		12	0,09	1,08	8000	2,82	10,15	3,86	30,0
	AD3512HBG50	**RB**	**12**	**0,11**	**1,44**	**9500**	**3,39**	**12,22**	**5,74**	**27,60**
	AD0405HBG70	**RB**	**5**	**0,19**	**0,95**	**6000**	**3,15**	**11,34**	**2,54**	**25,0**
	AD0405M_G7*(T)		5	0,11	0,55	4800	2,68	9,66	1,98	20,0
	AD0405L_G7*(T)		5	0,08	0,40	4200	2,20	7,92	1,52	14,0
	AD0412HBG70	**RB**	**12**	**0,10**	**1,20**	**6000**	**3,15**	**11,34**	**2,54**	**25,0**
40*40*10	AD0412M_G7*(T)		12	0,08	0,96	4800	2,68	9,66	1,98	20,0
	AD0412L_G7*(T)		12	0,07	0,84	4200	2,20	7,92	1,52	14,0
	AD0424HXG70	**HYPRO**	**24**	**0,09**	**2,16**	**6000**	**3,15**	**11,34**	**2,54**	**25,0**
	AD0424M_G7*(T)		24	0,08	1,92	4800	2,68	9,66	1,98	20,0
	AD0424L_G7*(T)		24	0,07	1,68	4200	2,20	7,92	1,52	14,0
	AD0412HBD50	**RB**	**12**	**0,12**	**1,44**	**8000**	**4,00**	**14,40**	**6,23**	**39,3**
40*40*15	AD0412M_D5*		12	0,10	1,20	7000	3,47	12,48	4,63	31,8
	AD0412L_D5*		12	0,08	0,96	6000	2,96	10,74	3,55	30,3

Normalement tenu en stock

spécifications sujettes à modification sans préavis

Rue Benoit Frachon – ZAET Les Haies – 60740 SAINT MAXIMIN
Tel : 03.44.25.21.17 – Courriel : contact@aairel.fr - Site : www.aairel.fr

Dimension (mm)	Modèle	Roulement	Tension (VDC)	Courant (A)	Puissance Consommée (W)	Vitesse (T/mn)	Débit (L/S)	Débit (M3/H)	Pression (mmAq)	Bruit (DB/A)
	AD0405D_C5*		5	0,12	0,60	4200	2,30	8,28	2,00	16,5
	AD0405H_C5*		5	0,29	1,45	7800	4,22	15,18	7,49	31,9
	AD0405M_C5*		5	0,16	0,80	6500	3,51	12,66	6,15	28,4
	AD0405L_C5*		5	0,14	0,70	6000	3,33	12,00	4,71	23,9
40*40*20	AD0412DXC50	HYPRO	12	0,05	0,60	4200	2,30	8,28	2,00	16,5
	AD0412U_C5*		12	0,14	1,68	8500	4,50	16,20	8,27	36,1
	AD0412HBC50	RB	12	0,10	1,20	7800	4,22	15,18	7,49	31,9
	AD0412M_C5*		12	0,08	0,96	6900	3,51	12,66	6,15	28,5
	AD0412L_C5*		12	0,07	0,84	6200	3,33	12,00	4,71	25,0
	AD0424HBC50	RB	24	0,09	2,16	7800	4,22	15,18	7,49	31,9
	AD0424M_C5*		24	0,07	1,68	6900	3,51	12,66	6,15	28,5
	AD0505H_G7*(T)		5	0,23	1,15	5000	5,57	20,04	2,31	26,0
	AD050L_G7*(T)		5	0,12	0,60	3700	2,83	10,20	1,07	20,0
	AD0505M_G7*(T)		5	0,18	0,90	4300	4,83	17,82	1,45	24,0
50*50*10	**AD0512HBG70(T)**	**RB**	**12**	**0,15**	**1,08**	**5000**	**5,28**	**19,02**	**2,31**	**26,0**
	AD0512L_G7*(T)		12	0,10	1,20	3700	4,25	15,30	1,07	20,0
	AD0512MBG70(T)	**RB**	**12**	**0,12**	**1,44**	**4300**	**4,72**	**16,98**	**1,45**	**24,0**
	AD0524H_G7*(T)		24	0,11	2,64	5000	5,28	19,02	2,31	26,0
	AD0524L_G7*(T)		24	0,09	2,16	3700	4,25	15,30	1,07	20,0
	AD0524M_G7*(T)		24	0,10	2,40	4300	4,72	16,98	1,45	24,0
	AD5005H_D7*		5	0,35	1,75	4800	6,70	24,12	3,64	30,9
50*50*15	AD5012L_D7*		12	0,08	0,96	3600	5,20	18,72	2,29	22,7
	AD5012M_D7*		12	0,10	1,20	4300	6,23	22,44	2,76	29,0
	FP108JT/12VDC-S2B	**RB**	**12**	**0,15**	**1,80**	**4500**	**6,00**	**21,60**	**2,54**	**28,0**
	AD5012U_D7*		**12**	**0,20**	**2,40**	**5500**	**8,07**	**29,04**	**4,93**	**33,8**
	AD5024HBD70	**RB**	**24**	**0,11**	**2,64**	**4800**	**6,70**	**24,12**	**3,64**	**30,9**
52*52*15	**AD0512HBD70**	**RB**	**12**	**0,10**	**1,20**	**4600**	**5,50**	**19,80**	**3,56**	**28,50**
60*60*10	**AD0612HXG70GL**	**HYPRO**	**12**	**0,15**	**1,80**	**4900**	**6,10**	**23,76**	**2,71**	**32,0**
	AD0605L_D7*GL(T)		5	0,20	1,00	3500	5,92	21,30	2,33	25,3
	AD0605M_D7*GL(T)		5	0,23	1,15	3900	6,62	23,82	2,62	31,2
	AD0605H_D7*GL(T)		5	0,25	1,25	4500	7,43	26,76	3,72	33,4
60*60*15	**AD0612DBD70GL(T)**	**RB**	**12**	**0,07**	**0,84**	**3100**	**5,08**	**18,30**	**1,74**	**23,8**
	AD0612L_D7*GL(T)		12	0,09	1,08	3500	5,92	21,30	2,33	25,3
	AD0612M_D7*GL(T)		12	0,11	1,32	3900	6,62	23,82	2,62	31,2
	AD0612HSD70GL(T)	**PL**	**12**	**0,13**	**1,56**	**4500**	**7,43**	**26,76**	**3,72**	**33,4**
	AD0612U_D7*GL(T)		12	0,15	1,80	5100	8,49	30,54	4,20	38,5
	AD0624HBD70GL(T)	**RB**	**24**	**0,09**	**2,16**	**4500**	**7,43**	**26,76**	**3,72**	**33,4**
	AD0624MMSD70GL(T)	PL	24	0,07	1,68	3900	6,62	23,82	2,62	25,3

Normalement tenu en stock

spécifications sujettes à modification sans préavis

Commonwealth DC Brushless Fan

FP-108F/DC

60*60*25.4mm ULTRA

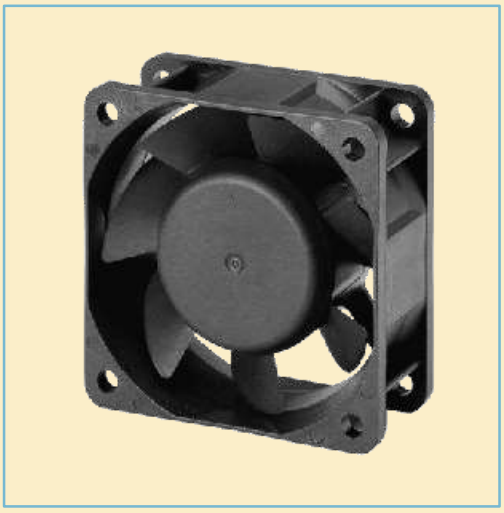

Design Features

* Bearing system : Ball bearing & sleeve bearing
* Impeller : Plastic with fiber glass filled UL94-0
* Housing : Plastic with fiber glass filled UL94-0
* Motor : Brushless DC
* Connecting : Wire leads
• Speed : U-1 High speed type U-2 medium speed type U-3 low speed type
* Availaible FG type for speed sensor signal
* Available RD type for rotor locked alarm signal

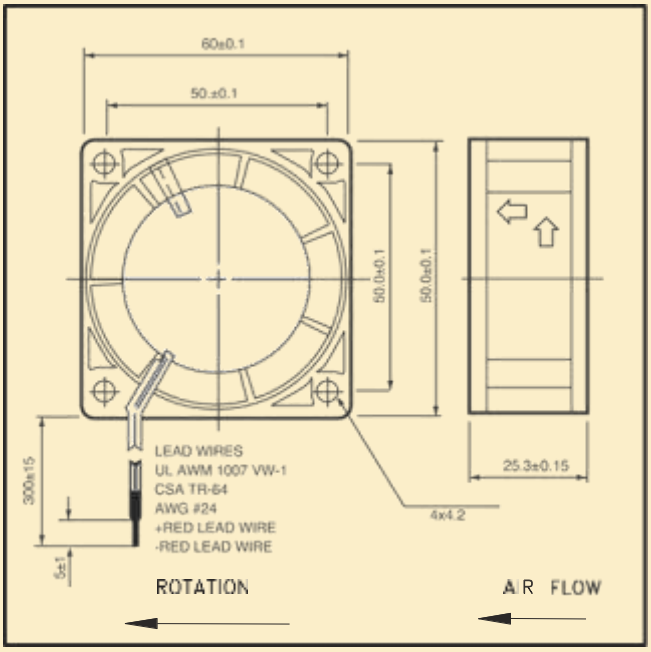

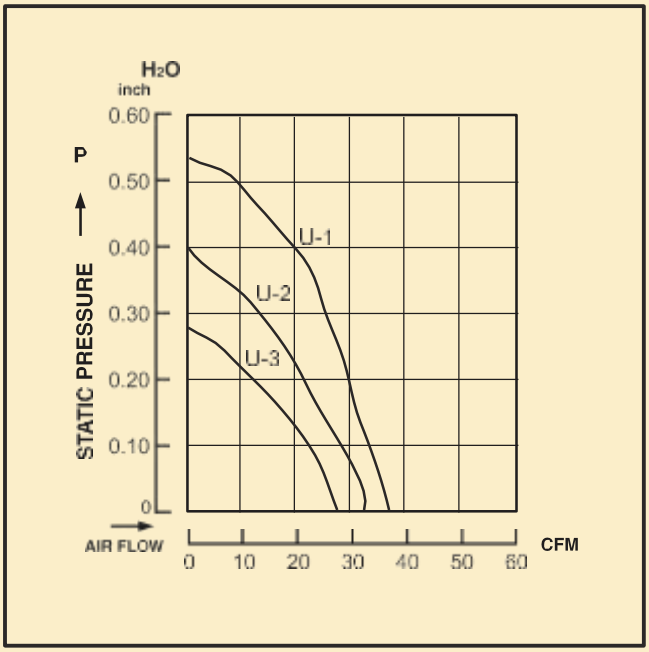

Dimension (mm)	Modèle	Roulement	Tension (VDC)	Courant (A)	Puissance Consommée (W)	Vitesse (T/mn)	Débit (L/S)	Débit (M3/H)	Pression (mmAq)	Bruit (DB/A)
60*60*25		RB	12	0,39	4,68	7000	18,10	66,00	13,46	46,0
	FP108F/DC (U-1)	**RB**	**24**	**0,22**	**5,28**	**7000**	**18,10**	**66,00**	**13,46**	**46,0**

Normalement tenu en stock

spécifications sujettes à modification sans préavis

Rue Benoit Frachon – ZAET Les Haies – 60740 SAINT MAXIMIN
Tel : 03.44.25.21.17 – Courriel : contact@aairel.fr - Site : www.aairel.fr

Dimension (mm)	Modèle	Roulement	Tension (VDC)	Courant (A)	Puissance Consommée (W)	Vitesse (T/mn)	Débit (L/S)	Débit (M3/H)	Pression (mmAq)	Bruit (DB/A)
	AD0605D_C7*GL(T)		5	0,12	0,60	3000	4,88	17,58	1,64	21,1
	AD0605L_C7*GL(T)		5	0,16	0,80	3500	5,87	21,12	2,10	23,5
	AD0605M_C7*GL(T)		5	0,18	0,90	3900	6,43	23,16	2,52	26,4
	AD0605H_C7*GL(T)		5	0,30	1,50	4500	7,65	27,54	3,42	31,0
	AD0612DBC70GL(T)	**RB**	**12**	**0,07**	**0,84**	**3000**	**4,88**	**17,58**	**1,64**	**21,1**
	AD0612L_C7*GL(T)		12	0,08	0,96	3500	5,87	21,12	2,10	23,5
	AD0612M_C7*GL(T)		12	0,13	1,56	3900	6,43	23,26	2,52	26,4
	AD0612HBC70GL(T)	RB	12	0,16	1,92	4500	7,65	27,54	3,42	31,0
60*60*20	AD0624U_C7*GL(T)		12	0,16	1,92	5100	8,77	31,56	4,00	34,6
	AD0624HSC70GL(T)	**PL**	**24**	**0,09**	**2,16**	**4500**	**7,65**	**27,54**	**3,42**	**31,0**
	AG06012LB257002(T)	**RB**	**12**	**0,10**	**1,20**	**2500**	**6,01**	**21,66**	**2,03**	**18,90**
	AG06012MB257002(T)	RB	12	0,14	1,68	3600	8,69	31,26	3,09	27,1
	AG06012HB257002(T)	**RB**	**12**	**0,23**	**2,76**	**4500**	**11,00**	**39,60**	**5,00**	**33,1**
	AD0612UBA70GL(T)	RB	12	0,25	3,00	5500	12,69	45,66	5,90	37,9
	AD0624LBA70GL(T)	**RB**	**24**	**0,07**	**1,38**	**2700**	**6,53**	**23,52**	**1,70**	**20,3**
	AD0624MBA70GL(T)	RB	24	0,06	1,64	3600	8,69	31,26	3,09	27,1
	AG06024HB257002(T)	**RB**	**24**	**0,12**	**2,88**	**4500**	**11,00**	**39,60**	**6,40**	**33,1**
	AD0624UBA70GL(T)	RB	24	0,16	3,84	5000	12,69	45,66	5,90	37,9
	06025SA12LEA00	**RB**	**12**	**0,08**	**0,96**	**3500**	**8,00**	**28,80**	**3,56**	**22,5**
60*60*25	**06025SA12NEA00**	**RB**	**12**	**0,15**	**1,80**	**4700**	**11,00**	**39,60**	**6,35**	**32,0**
	2410ML05WB50	**RB**	**24**	**0,20**	**2,40**	**4900**	**10,80**	**39,00**	**6,30**	**35,0**
80*80*15	**AD0812HBD70(T)**	**RB**	**12**	**0,18**	**2,16**	**3200**	**14,12**	**50,82**	**3,28**	**33,4**
	AD0812U_C7*		12	0,40	4,80	4200	18,00	64,80	6,38	42,2
	AD0812HBC70(T)	**RB**	**12**	**0,24**	**2,88**	**3010**	**12,82**	**46,14**	**3,46**	**31,4**
80*80*20	AD0812M_C7*		12	0,16	1,92	2440	10,30	37,08	2,22	27,5
	AD0824HBC70(T)	**RB**	**24**	**0,15**	**3,60**	**3010**	**12,82**	**46,14**	**3,46**	**31,4**
	3108NL04WB30	**RB**	**12**	**0,14**	**1,68**	**2800**	**15,00**	**54,00**	**3,40**	**31,0**
	AD0812UXA71GL(T)	**HYPRO**	**12**	**0,45**	**5,40**	**3900**	**22,94**	**82,56**	**6,00**	**41,0**
	AD0812HBA70GL(TA)	**RB**	**12**	**0,25**	**3,00**	**3000**	**18,92**	**68,34**	**3,91**	**33,40**
	AD0812MBA70GL(TA)	**RB**	**12**	**0,15**	**1,80**	**2440**	**14,25**	**51,30**	**2,73**	**28,3**
	AD0812LBA70GL(TA)	**RB**	**12**	**0,12**	**1,44**	**2100**	**13,38**	**48,18**	**1,90**	**22,10**
80*80*25	**AD0812DSA70GL**	**PL**	**12**	**0,08**	**0,96**	**1600**	**9,09**	**32,7**	**1,04**	**14,0**
	3110KL04WB50	**RB**	**12**	**0,23**	**2,76**	**3250**	**18,30**	**66,00**	**3,80**	**34,0**
	3110KL05WB50	**RB**	**24**	**0,12**	**2,88**	**3250**	**18,30**	**66,00**	**3,80**	**34,0**
	AD0824U_A7*GL		24	0,26	6,24	3900	22,94	82,56	6,00	41,0
	AD0824HBA70GL(TA)	**RB**	**24**	**0,16**	**3,84**	**3200**	**20,73**	**74,64**	**4,52**	**35,40**
	AD0824M_A7*GL		24	0,10	2,40	2440	14,25	51,30	2,73	28,3

Normalement tenu en stock

spécifications sujettes à modification sans préavis

Rue Benoit Frachon – ZAET Les Haies – 60740 SAINT MAXIMIN
Tel : 03.44.25.21.17 – Courriel : contact@aairel.fr - Site : www.aairel.fr

Dimension (mm)	Modèle	Roulement	Tension (VDC)	Courant (A)	Puissance Consommée (W)	Vitesse (T/mn)	Débit (L/S)	Débit (M3/H)	Pression (mmAq)	Bruit (DB/A)
	AD0912HBC70	**RB**	**12**	**0,25**	**3,00**	**2740**	**14,62**	**56,22**	**2,69**	**32,8**
92*92*20	AD0912M_C7*		12	0,16	1,92	2440	1,80	49,68	2,11	28,9
	AD0924HBC70	**RB**	**24**	**0,14**	**3,36**	**2740**	**14,62**	**56,22**	**2,69**	**32,8**
	AD0924M_C7*		24	0,10	2,40	2440	13,80	49,68	2,11	28,9
	AD0912UBA70GL	**RB**	**12**	**0,39**	**4,68**	**3300**	**26,99**	**97,14**	**4,06**	**39,4**
	AD0912HBA70GL	**RB**	**12**	**0,25**	**3,00**	**2900**	**24,85**	**89,46**	**3,37**	**35,0**
	AD0912M_A7*GL		12	0,17	2,04	2600	22,34	80,40	2,74	32,7
	AD0912LBA70GL	**RB**	**12**	**0,12**	**1,44**	**2300**	**19,69**	**70,86**	**2,20**	**29,8**
92*92*25	AD0912D_A7*GL		12	0,07	0,84	1600	12,55	45,18	1,09	22,0
	FP108B/24VDC-S1	**RB**	**24**	**0,18**	**4,32**	**3000**	**27,83**	**100,20**	**4,06**	**36,0**
	AD0924HBA70GL	**RB**	**24**	**0,15**	**3,60**	**2900**	**24,85**	**89,46**	**3,37**	**35,0**
	AD0924MBA70GL	**RB**	**24**	**0,12**	**2,88**	**2600**	**22,34**	**80,40**	**2,74**	**32,7**
	AD0924L_A7*GL		24	0,08	1,92	2300	19,69	70,86	2,20	29,8
	AD1212D_A7*GL		12	0,13	1,56	1500	26,43	95,16	1,57	27,2
	AD1212LBA71GL	**RB**	**12**	**0,24**	**2,88**	**1800**	**33,81**	**121,68**	**2,37**	**34,4**
120*120*25	AD1212M_A7*G		12	0,33	3,96	2050	39,07	140,64	2,97	38,0
	AD1212HBA71GL	**RB**	**12**	**0,37**	**4,44**	**2200**	**41,66**	**149,94**	**3,45**	**39,1**
	AD1212U_A7*GL		12	0,50	6,00	2500	46,54	167,52	4,38	43,3
	AD1224M_A7*GL		24	0,17	4,08	2050	39,07	140,64	2,97	38,0
	AD1224HBA71GL	**RB**	**24**	**0,19**	**4,56**	**2200**	**41,66**	**149,94**	**3,45**	**39,1**
	4710KL04WB50	**RB**	**12**	**0,55**	**6,60**	**2400**	**42,50**	**153,00**	**4,50**	**39,0**
	4710KL05WB50	**RB**	**24**	**0,29**	**6,96**	**2400**	**42,50**	**153,00**	**4,50**	**39,0**
	AD1212H_Y5*		**12**	**0,40**	**4,80**	**2750**	**50,71**	**182,52**	**5,46**	**43,3**
	AD1212UBY51	**RB**	**12**	**0,58**	**6,96**	**3200**	**61,43**	**221,1**	**7,80**	**48,4**
120*120*32	AD1224L_Y5*		24	0,18	4,32	2000	39,26	141,30	3,51	36,2
	FP108-32/24VDC-S2	RB	24	0,25	6,00	2500	45	162,00	4,83	40,0
	AD1224H_Y5*		24	0,25	6,00	2750			5,45	43,3
	FP108-32/48VDC-S1	**RB**	**48**	**0,18**	**8,64**	**2900**	**51,80**	**187,00**	**5,59**	**43,0**
	AD1248U_Y5*		**48**	**0,21**	**10,08**	**3200**			**7,80**	**48,4**
	AD1212HBF51	**RB**	**12**	**0,50**	**6,00**	**2800**	**49,91**	**179,64**	**6,05**	**42,8**
	AD1212UBF51	**RB**	**12**	**0,70**	**8,40**	**3200**	**56,76**	**204,30**	**8,14**	**48,0**
120*120*38	**AD1224HBF51**	**RB**	**24**	**0,32**	**7,68**	**2800**	**49,91**	**179,64**	**6,05**	**42,8**
	AD1224UBF51	**RB**	**24**	**0,40**	**9,60**	**3200**	**56,76**	**204,30**	**8,14**	**48,0**
	AD1248HBF51	**RB**	**48**	**0,20**	**7,68**	**2800**	**49,91**	**179,64**	**6,05**	**42,8**
	4715KL04WB50	**RB**	**12**	**1,00**	**12,00**	**3600**	**61,10**	**221,00**	**11,20**	**50,0**
	4715KL05WB40	**RB**	**24**	**0,35**	**8,40**	**3200**	**55,60**	**200,00**	**8,40**	**46,0**
172*150*51	**FP108EX/12VDC-S1**	**RB**	**12**	**2,20**	**26,40**	**3150**	**127,00**	**459,00**	**17,00**	**60,0**
	FP108EX/24VDC-S1	**RB**	**24**	**1,20**	**28,80**	**3400**	**127,20**	**494,00**	**19,81**	**63,0**
	FP108EX/24VDC-S2	**RB**	**24**	**0,77**	**18,40**	**2900**	**115,70**	**416,00**	**13,97**	**58,0**

Normalement tenu en stock

spécifications sujettes à modification sans préavis

Ventilateurs à Courant Alternatif

Caractéristiques Générales

Aspect	**Carcasse métallique, peinture noire, hélice polycarbonate chargé de verre, anti corrosion par peinture sur les pièces métallique**
Alimentation	**Monophasé 230 ou 115VAC, tolérance + ou - 10%**
Fréquence	**50 / 60Hz**
Raccordement électrique	**Par cosses ou par fils**
Type de roulements	**Roulement à Billes (RB)**
Rigidité diélectrique	**1500V alternatif durée une minute** **Courant de fuite : 0,5mA maximum entre carcasse et une cosse ou un fil d'alimentation**
Classe d'isolement	**Classe A**
Résistance d'isolement	**10 Mégohms minimum sous 500VCC, entre carcasse et cosse ou fil d'alimentation**
Homologation	**CE-UL-CSA-VDE (ventilateurs)** **ISO 9002 (Usines de production)**
Protection rotor bloqué	**Par impédance ou par protection thermique**
Température de fonctionnement	**- 20°C à + 70°C (Roulements)**
Température de stockage	**- 40°C à + 80°C**
Durée de vie	**Sous tension nominale et fonctionnement permanent, 70000 heures à 35°C (Roulements)**
Position de montage	**Indifférente**
Bruit	**Mesuré à 1 mètre, côté aspiration de l'air**
Vibrations	**Conformes aux exigences de faibles vibrations**
Tenue en humidité	**85% HR à 60°C**
Accessoires	**Consulter pages particulières de ce catalogue**

Les valeurs portées aux tableaux des caractéristiques sont des valeurs moyennes relevées sur des appareils de série et sont données sous la responsabilité du constructeur.

Toutes modifications techniques peuvent être apportées sans notification préalable.

Dimension (mm)	Modèle	Roulement	Tension (VAC/Hz	Courant (A)	Puissance Consommée (W)	Vitesse (T/mn)	Débit (L/S)	Débit (M3/H)	Pression (mmAq)	Bruit (DB/A)
80*80*25	FP108AX-220	RB	230/50	0,12	13,00	2400	10,00	36,00	4,572	29,0
	3115PS23TB10	RB	230/50	0,055	6,00	1800	8,40	30,00	1,80	23,0
	3115PS23TB20	RB	230/50	0,050	7,00	2200	10,60	38,00	2,45	30,0
	3115PS23TB30	RB	230/50	0,070	10,00	2700	12,50	45,00	4,50	33,0
	3115PS12TB30	RB	115/50	0,14	9,00	2700	12,50	45,00	4,50	33,0
80*80*38	AA8381HB-AT	RB	115/50	0,13	8,98	2300	11,32	40,74	2,812	25,3
	AA8382HB-AT	RB	230/50	0,07	8,80	2300	11,32	40,74	2,812	25,3
	FP108A-S3-230	RB	230/50	0,05	6,00	1700	8,33	30,00	3,05	21,0
	FP108B-S1-220	RB	230/50	0,10	19,00	2400	14,17	51,00	4,06	35,0
92*92*25	3610PS23TB10	RB	230/50	0,05	7,00	1450	7,80	28,00	1,40	22,0
	3610PS23TB30	RB	230/50	0,09	13,00	2600	13,33	48,00	4,40	34,0
	AA1252MB-AT	RB	230/50	0,11	20,70	2050	28,62	103,60	3,508	38,7
120*120*25	4710PS23TB30	RB	230/50	0,10	14,00	2300	30,00	108,00	4,20	34,0
	4710PS12TB30	RB	115/50	0,19	14,00	2300	30,00	108,00	4,20	34,0
	AA1281HB-AT	RB	115/50	0,25	16,00	2700	43,50	157,00	6,40	43,0
	AA1282HS-AT	PL	230/50	0,12	16,00	2700	43,50	157,00	6,40	43,0
	AA1282HB-AT	RB	230/50	0,12	16,00	2700	43,50	157,00	6,40	43,0
	AA1282LB-AT	RB	230/50	0,07	9,40	2100	31,45	113,20	2,09	37,9
120*120*38	FP108-1-S1-230V	RB	230/50	0,13	18,00	2700	38,33	138,00	5,84	42,0
	FP-108-1-SU-230	RB	230/50	0,14	18,00	2700	53,00	190,00	6,86	40,0
	FP-108-1-SU-230-IP55	RB	230/55	0,14	18,00	2700	53,00	190,00	6,86	40,0
	4715MS23TB10	RB	230/50	0,05	6,50	1350	21,60	78,0	1,50	27,0
	4715MS23TB20	RB	230/50	0,060	7,50	2100	33,33	120,00	3,60	32,0
	4715MS23TB5A	RB	230/50	0,12	15,0	2600	45,00	162,00	7,50	37,0
	4715MS12TB5A	RB	115/50	0,25	15,0	2600	45,00	162,00	7,50	37,0

Normalement tenu en stock

spécifications sujettes à modification sans préavis

120 x 120 x 38 mm

Série FP-108-1 S1BU
Courant Alternatif

For hight humidity environnement

Spécification : IP55

Protected from total touch and no harmful ingress of dust
Protected from water jets, from any directions and no harmful ingress water

Raccordement Électrique	Poids en Gramme
Par Fils	**530**

Version 230 Volts 50/60Hz. « Caractéristiques données en 50Hz »

Référence	Roulement RB ou PL	Débit L/S	Débit m3/H	Niveau sonore dBa	Pression Mm/H2O	Vitesse T/mn	Puissance W
FP-108-1 S1BU	RB	53	191	40	6,9	2700	18

Raccordement électrique	**Par fils (UL1430 AWG22)**
Rigidité diélectrique	**1500V alternatif, durée une minute**
Résistance d'isolement	**10Megohms mini. sous 500VCC entre carcasse et cosse ou fil d'alimentation**
Protection rotor bloqué	**Par impédance ou par protection thermique**
Température de fonctionnement	**-20°C à +70°C (Roulements), -20°C à + 60°C (Paliers)**
Température de stockage	**-40°C à +80°C**
Vibrations	**Conformes aux exigences de faibles vibrations**
Tenue en humidité	**85% HR à 60°C**
Hélice en plastique	**Noir polycarbonate chargé de verre (UL94V-0)**
Carcasse en Aluminium	**Anticorrosion par peinture noire**

Rue Benoit Frachon – ZAET Les Haies – 60740 SAINT MAXIMIN
Tel : 03.44.25.21.17 – Courriel : contact@aairel.fr - Site : www.aairel.fr

120 x 120 x 38 mm

Nouveau

Série 11938TB

Courant Alternatif

Raccordement Électrique	Poids en Gramme
Par Cosses	610

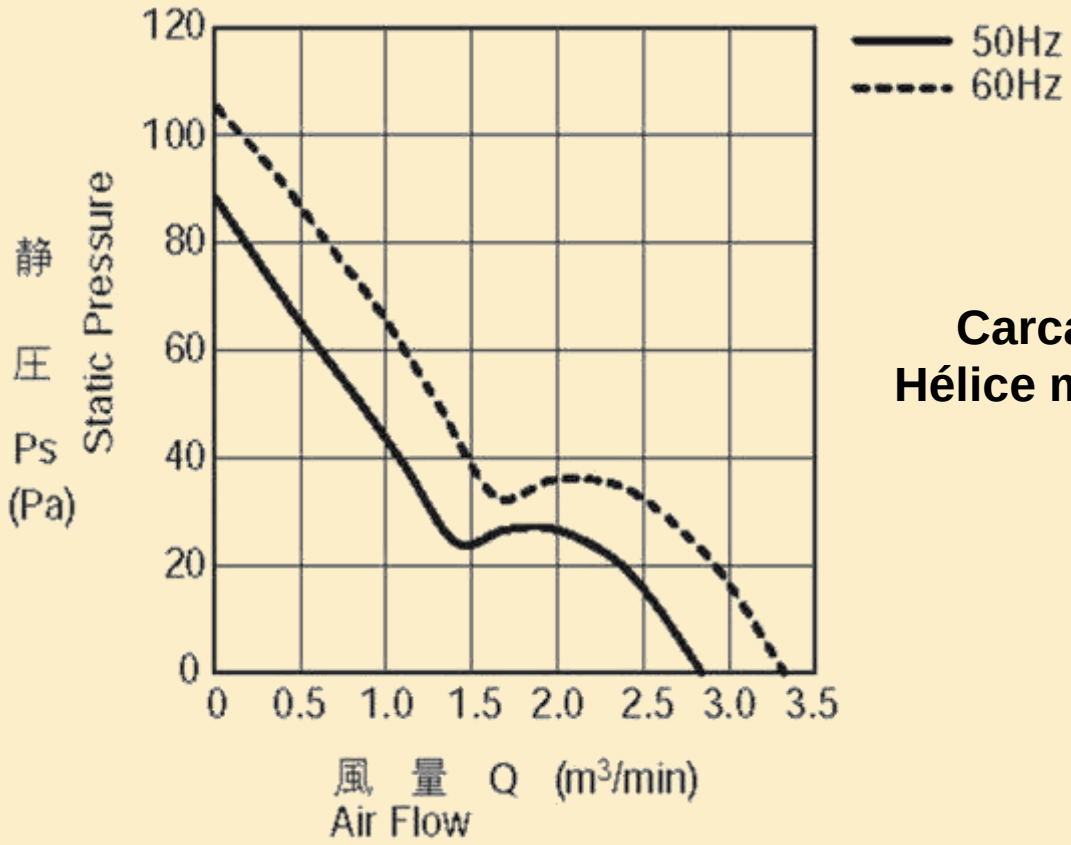

Carcasse et Hélice métallique

Version 230 Volts 50/60Hz. « Caractéristiques données en 50Hz »

Référence	Roulement RB ou PL	Débit L/S	Débit m3/H	Niveau sonore dBa	Pression Mm/H2O	Vitesse T/mn	Puissance W
11938TB-B3N-NP-00	RB	47	168	37	8,9	2600	21

Rue Benoit Frachon – ZAET Les Haies – 60740 SAINT MAXIMIN
Tel : 03.44.25.21.17 – Courriel : contact@aairel.fr - Site : www.aairel.fr

120 x 120 x 38 mm

Ventilateur Thermo régulé

Série AA1282HB

Courant Alternatif

Avec sonde de température

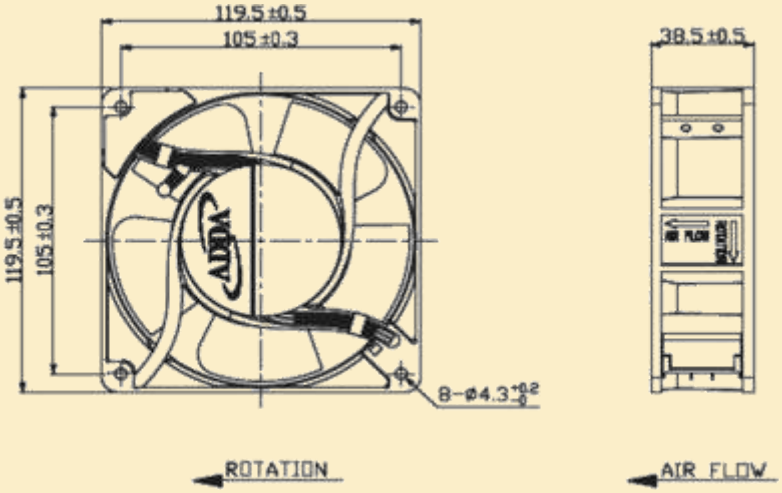

Régulation automatique du Débit en fonction de la Température			
Température (°C)	Débit d'air (m3/H)	Bruit (dBA)	Puissance (W)
< 15	80	30,4	8,0
17	95	32,1	9,2
19	101	34,2	10,4
21	109	35,5	11,1
23	118	38,9	11,7
25	121	39,4	12,6
45	151	43,0	17,1
➢ 45	151	43,0	19,5

Raccordement Électrique	Poids en Gramme
Par Cosses	**570**

Version 230 Volts 50/60Hz. « Caractéristiques données en 50Hz »

Référence	Roulement RB ou PL	Débit m3/H	Niveau sonore dBa	Pression Mm/H2O	Vitesse T/mn	Puissance W
AA1282HB-AWR2T (5N-AL)	RB	151 (>45°C)	43	7,45	2600	19,50

Rue Benoit Frachon – ZAET Les Haies – 60740 SAINT MAXIMIN
Tel : 03.44.25.21.17 – Courriel : contact@aairel.fr - Site : www.aairel.fr

Dimension (mm)	Modèle	Roulement	Tension (VAC/Hz	Courant (A)	Puissance Consommée (W)	Vitesse (T/mn)	Débit (L/S)	Débit (M3/H)	Pression (mmAq)	Bruit (DB/A)
127*127*38	**FP-108-7-S1-230**	**RB**	**230/50**	**0,16**	**24,00**	**2700**	**44,00**	**198,00**	**7,12**	**44,0**
162*150*38	**FP108CX-220**	**RB**	**230/50**	**0,18**	**27,00**	**2300**	**66,67**	**240,00**	**9,65**	**31,00**
	5915PC23TB30	**RB**	**230/50**	**0,19**	**35,00**	**2700**	**88,33**	**318,00**	**18,00**	**52,00**
172*150*38	**5915PC12TB30**	**RB**	**115/50**	**0,38**	**35,00**	**2700**	**88,33**	**318,00**	**18,00**	**52,00**
	FP108EXM-220	**RB**	**230/50**	**0,28**	**38,00**	**2700**	**96,69**	**348,00**	**19,05**	**49,00**
172*150*51	**FP108EX-110**	**RB**	**115/50**	**0,23**	**32,00**	**2800**	**90,02**	**324,00**	**16,00**	**50,0**
	FP108EX-220	**RB**	**230/50**	**0,23**	**32,00**	**2800**	**90,02**	**324,00**	**16,00**	**50,0**
180*180*65	**FP108-ES-B-230V**	**RB**	**230/50**	**0,23**	**43,00**	**2650**	**180,00**	**648,00**	**20,00**	**60,0**
205*205*72	**FP-108ES-C-230V**	**RB**	**230/50**	**0,30**	**65,00**	**2800**	**273,40**	**984,00**	**25,00**	**60,0**
254*89	FP108HH-115V		115/50	0,55	60,00	2150	408,40	1476,0	11,70	56,0
	FP108HH-230V	**RB**	**230/50**	**0,26**	**60,00**	**2300**	**431,80**	**1554,0**	**12,40**	**58,0**

Normalement tenu en stock

spécifications sujettes à modification sans préavis

Autres Familles

Courant Alternatif
115V, 230V ou 380V

Hélicoïde
Ø hélice : 170 à 400mm
Hélice tôle ou plastique
Grille inox ou peinte noire

Centrifuge
Simple ou double ouïe
Type Action ou Réaction
Ø turbine : 108 à 560mm

Hélice
Moteur à rotor extérieur
Ø : 300 à 1000mm

Tangentiel
Ø turbine : 80 à 133mm
Débit : 325 à 1600m3/h

Moto-turbine
A Réaction (grandes Aubes)
Ø roue : 133 à 315mm

Pour tout projet ou vos besoins en SAV,
Merci de nous consulter

Moteurs Multi-fixations

Nouveau

Notre gamme de moteurs universels est étudiée pour des applications de réfrigération, de congélation et de conservation.
Le système de multi-fixations équipé sur chacun d'entre eux permet de les adapter à l'ensemble des groupes frigorifiques.

Puissance utile	Puissance absorbée	Intensité	Ø Hélices utilisables	Poids
5W	33W	0,26A	200-28°	0,9Kg
10W	40W	0,30A	230-28°	1,15Kg
16W	70W	0,45A	250-28°	1,40Kg
25W	95W	0,70A	300-25°	1,85Kg
34W	120W	0,45A	300-28°	2,15Kg

* Autres modèles possibles sur demande

Vitesse 1300 tr/min, Alimentation 230V, Longueur de câble 500 mm
Protection IP42, Boîtier Aluminium avec arbre monté sur coussinets autolubrifiants, T° fonctionnement de -30°C à +50°C,
Visserie complète et boîte individuelle

Pour toute demande de renseignements ou de prix, merci de nous consulter

Moteurs Pas à Pas HYBRIDE

Le moteur pas à pas Hybride allie le principe du moteur à réluctance variable à celui du moteur à aimant permanent.

NEMA 17

17PM (42□ 1.8°)

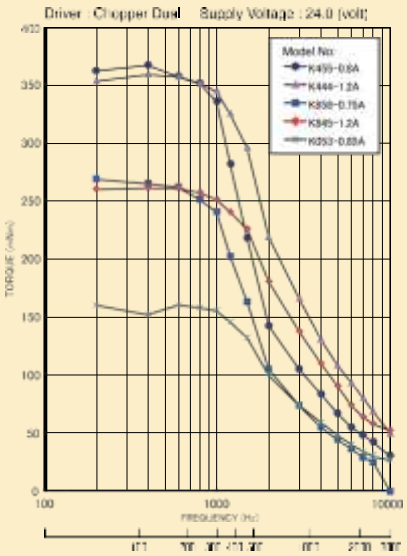

NEMA 20

23KM (56□ 1.8°)

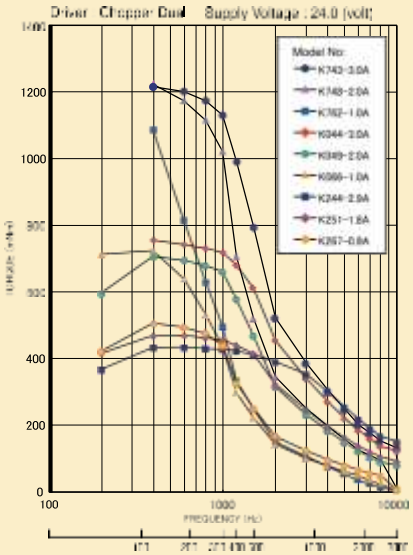

NEMA 34

34KM (85□ 1.8°)

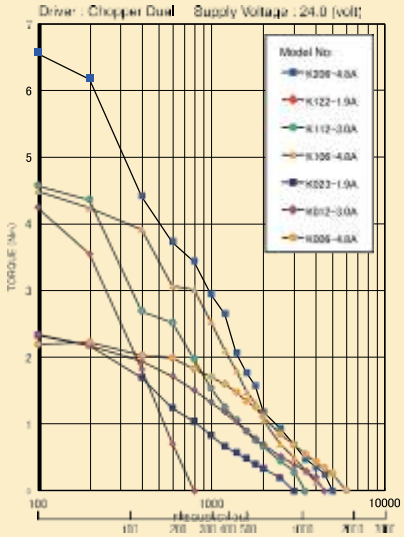

Ces types de moteur peuvent également être équipés d'un réducteur, d'un encodeur (ou autres options), et sont personnalisables selon les besoins de votre cahier des charges

NEMA 17

17PY (42□ 0.9°)

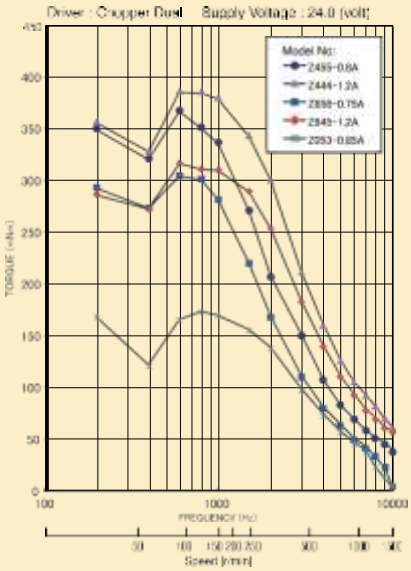

Nous consulter

Nos catalogues complets sont disponibles en téléchargeant sur notre site : www.aairel.fr

NEMA 29

29SM (71□ 1.8°)

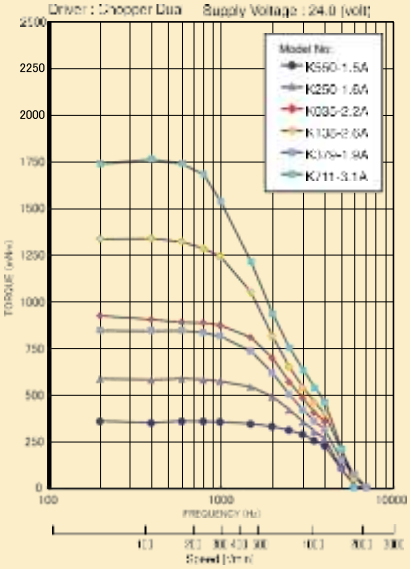

Moteurs Pas à Pas PM

Moteurs pas à pas linéaires et rotatifs

Ces moteurs tournent à angle fixe par commande numérique à impulsions électroniques. Ils sont utilisés dans des dispositifs d'alimentation papier des imprimantes, photocopieuses et autres équipements similaires.

Les moteurs pas à pas PM utilisent un aimant permanent comme rotor.

PM10S ~ PM25L

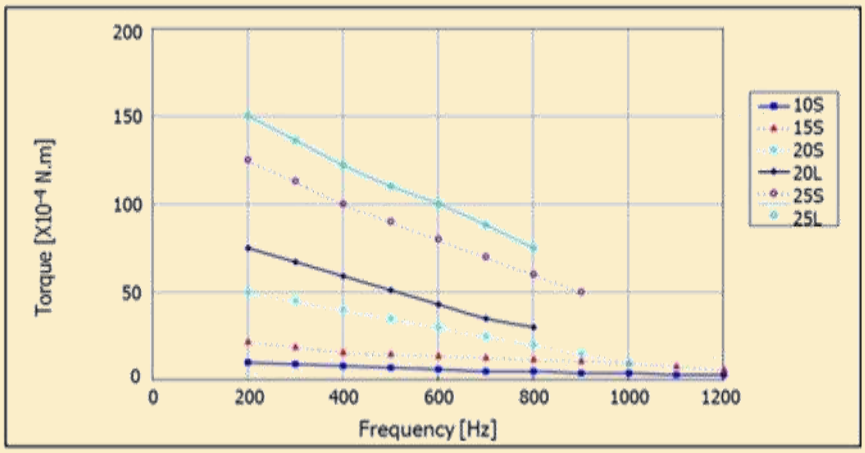

PM35 ~ PM55

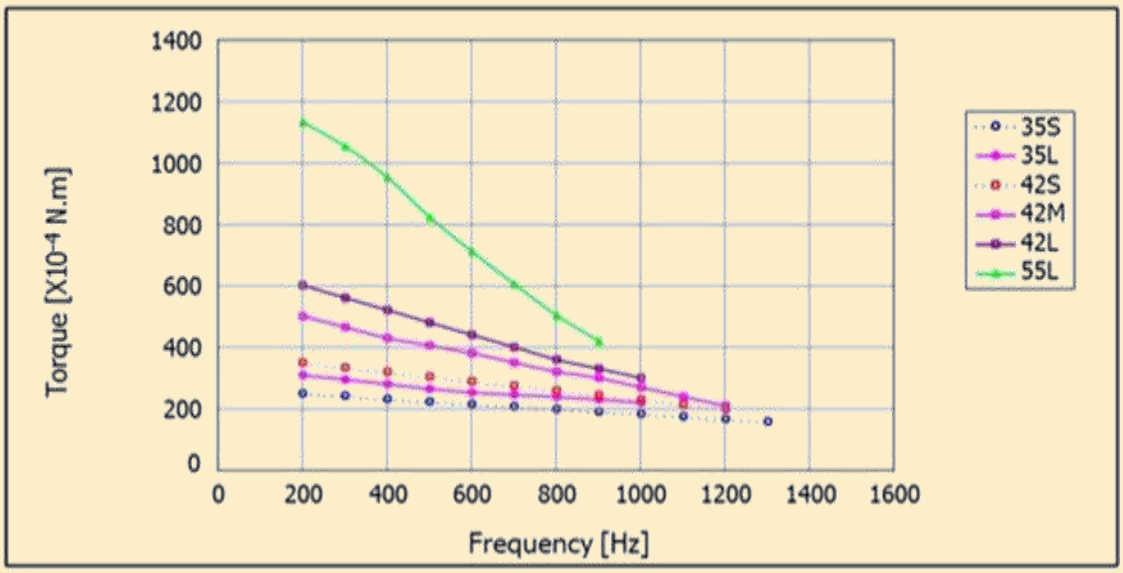

Nous consulter

Nos catalogues complets
sont disponibles
en téléchargeant sur notre site :
www.aairel.fr

Grilles de protection métallique

Ventilateur 40*40 / 50*50	Ventilateur 60*60	Ventilateur 80*80
GM40 GM50 Epaisseur : 4	GM60 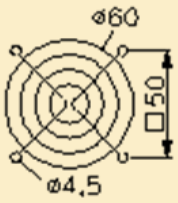 Epaisseur : 5	GM80 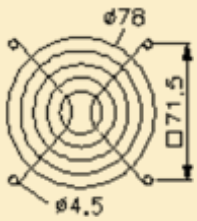 Epaisseur : 3,5
Ventilateur 92*92	**Ventilateur 120*120**	**Ventilateur Ø 175**
GM90 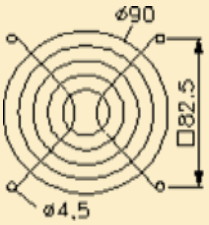 Epaisseur : 5	GM120 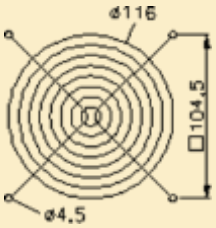 Epaisseur : 5	GM162 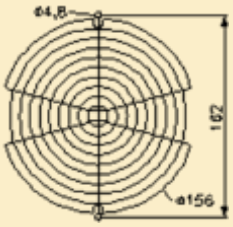 Epaisseur : 6,5

Grilles de protection plastique

Ventilateur 80*80	Ventilateur 60*60 / 80*80	Ventilateur 80*80
GP80 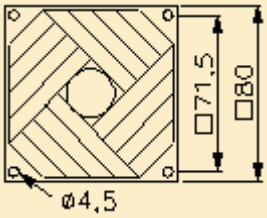 Epaisseur : 6	GPE60 GPE80 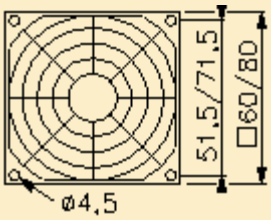 Epaisseur : 6,5	GPEP80 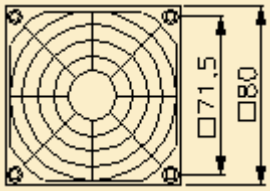 Epaisseur : 6,5
Ventilateur 92*92	**Ventilateur 120*120**	**Ventilateur 120*120**
GP90 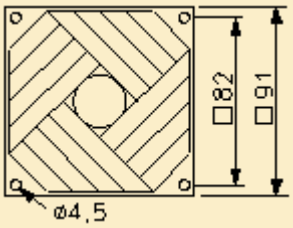 Epaisseur : 6	GPE120 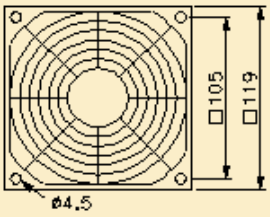 Epaisseur : 6,5	GPEP120 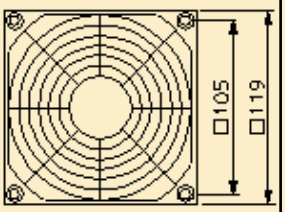 Epaisseur : 6,5

Caractéristiques concernant les grilles plastiques : aspect noir mat auto extinguible UL-94 VO

GP : Grilles à fixation par vis
GPE : Grilles à fixation par vis
GPEP : Grilles à fixation par encliquetage

Perçage paroi Ø 4,3 à 4,5

TYPE	A	B	C
GPEP80	10,5	6,0	3,5
GPEP120	13,5	9,0	3,8

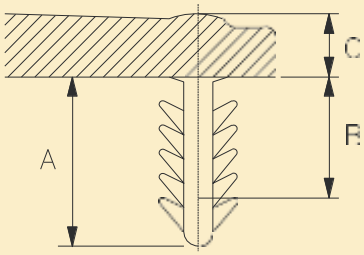

Rue Benoit Frachon – ZAET Les Haies – 60740 SAINT MAXIMIN
Tel : 03.44.25.21.17 – Courriel : contact@aairel.fr - Site : www.aairel.fr

Accessoires

Avantages :
Haute efficacité, simplicité, conçu spécialement pour petit ventilateur de type axial, encombrement réduit, remplacement immédiat des Médias filtrants sans démontage du ventilateur

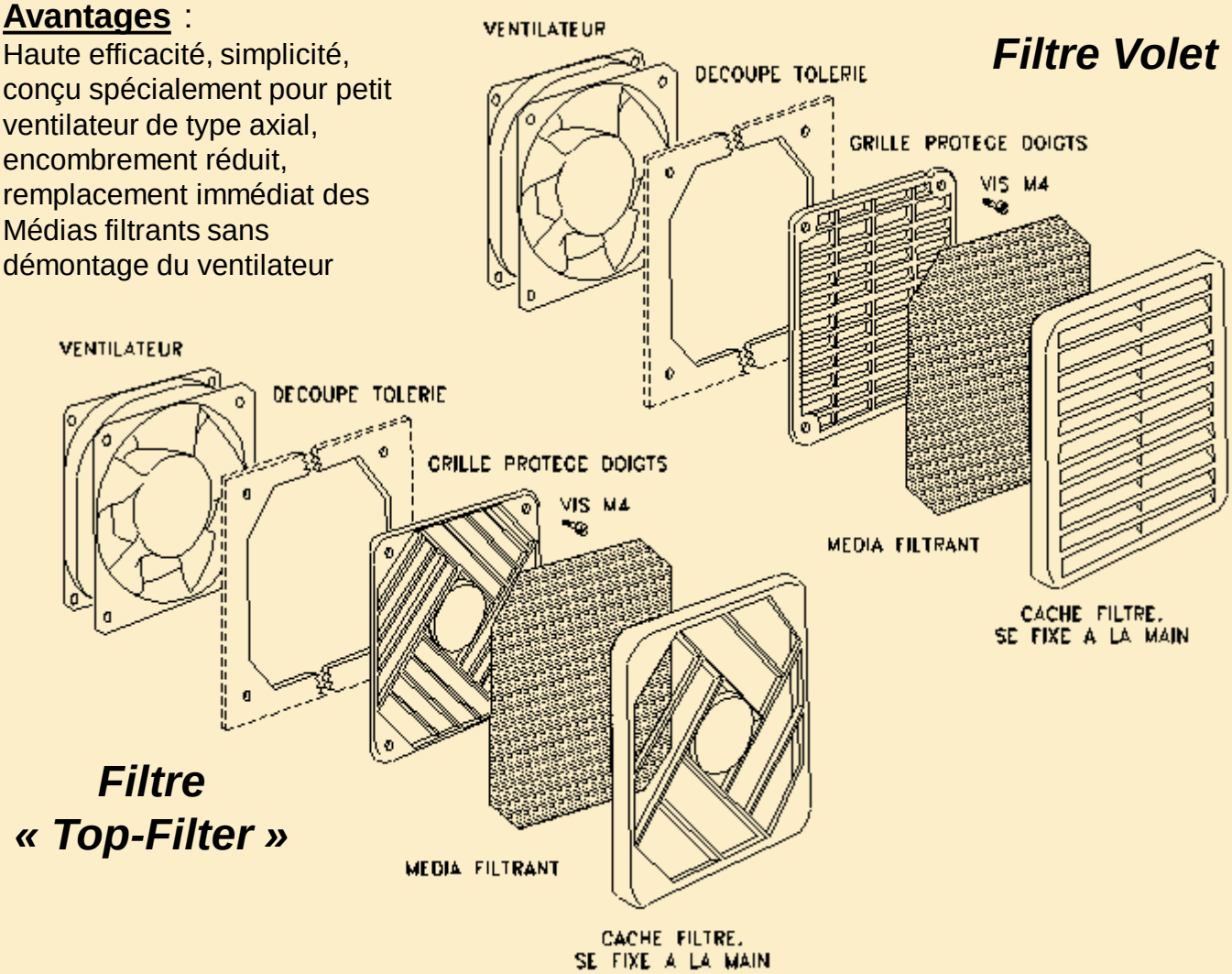

Aspect noir mat. Exécution en polyamide renforcée de fibre de verre. Auto extinguible UL-94 VO.

Désignation	Ventilateur 120*120	Ventilateur 80*80	Ventilateur 92*92	Ventilateur 120*120
Filtre complet avec média Filtrant feutre blanc	**FV120/T (à volet)**	**F80/T**	**F90/T**	**F120/T**
Filtre complet avec média Filtrant électrostatique noir	**FV120/R**	**F80/R**	**F90/R**	**F120/R**
Média filtrant feutre blanc	**T/120**	**T/80**	**T/90**	**T/120**
Média filtrant électrostatique Noir	**R/120**	**R/80**	**R/90**	**R/120**
Dimensions extérieures du filtre	**125*125*15,5**	**85*85*12,5**	**97*97*12,5**	**125*125*12,5**
Poids du filtre sans média	**70g**	**30g**	**45g**	**65g**

Filtres Plastiques

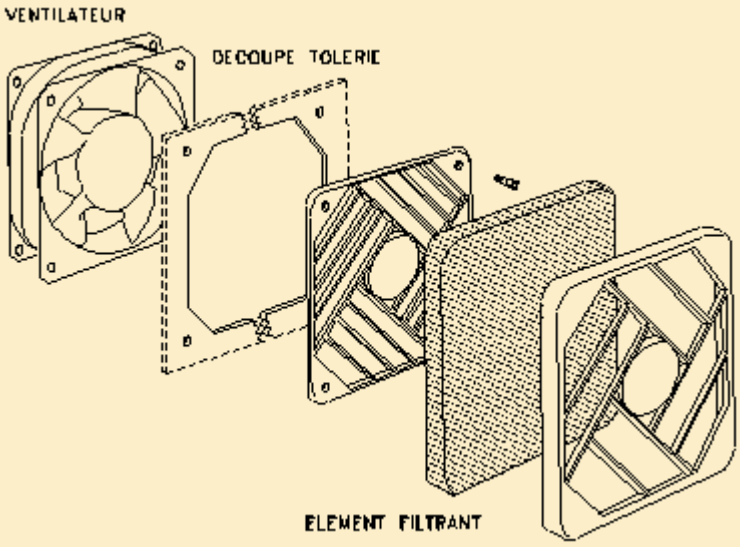

Pour ventilateurs
60*60mm – Référence F60T2
80*80mm – Référence F80T2
92*92mm – Référence F90T2
120*120mm – Référence F120T2

Filtration par mousse polyuréthane
Ou Média filtrant blanc ou Média électrostatique

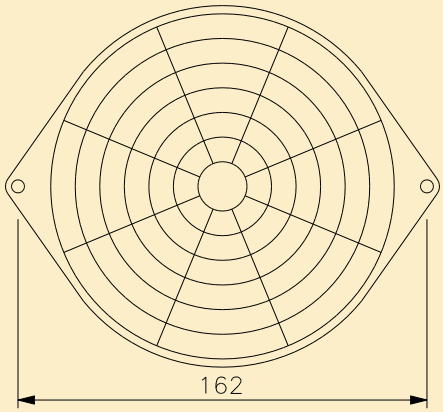

Pour ventilateur
172*150mm – Référence F172M
Epaisseur 8mm

Média en mousse polyuréthane

Cordons de Raccordement

CC900 – Cordon standard coudé à 45°
Poids 30g

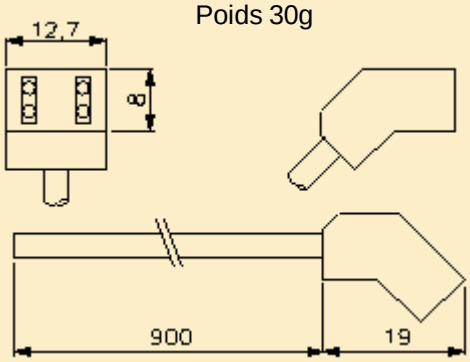

CC3000 – Cordon standard coudé à 45°
Poids 94g

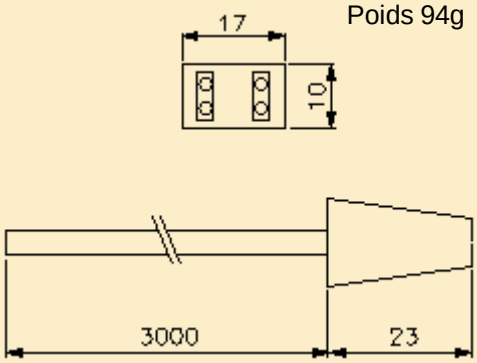

Plot de Suspension Elastique

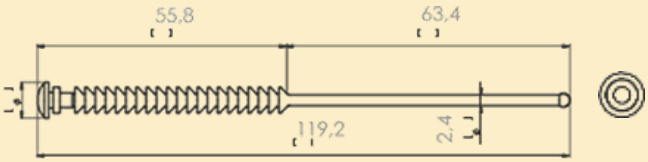

PFEL Aspect noir

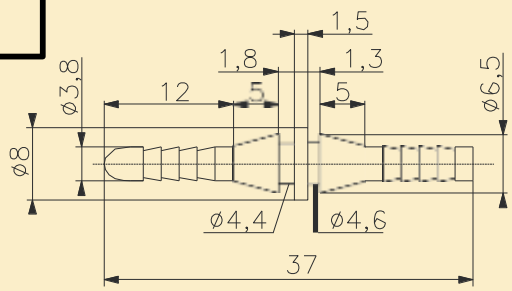

PFE Aspect noir
Poids : 1 gramme

Série FV120T-IP54
Filtre à volet IP54

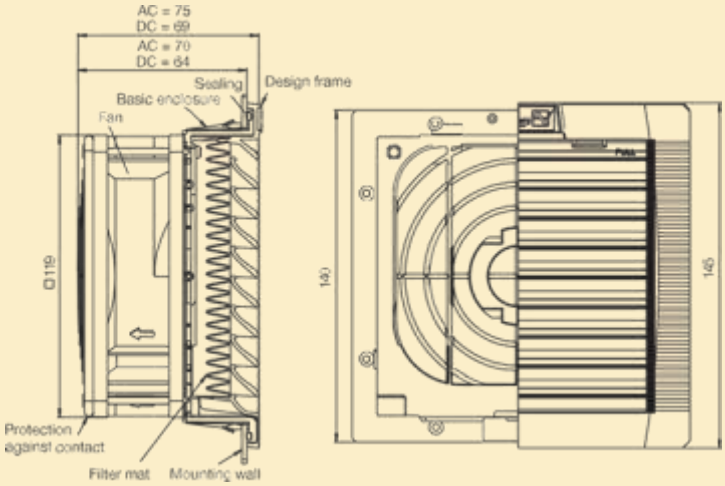

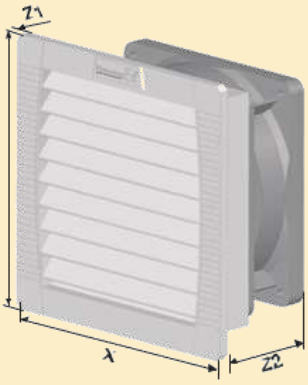

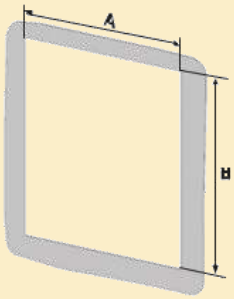

Couleur	Poids en Gramme
RAL 7035	120

Dimension (mm)	Avec ventilateur (120*120mm)		Sans ventilateur
	AC	DC	
X	145	145	145
Y	145	145	145
Z1	5	5	5
Z2	70	64	26
A	125	125	125
B	125	125	125

<u>Filtre IP54 possible également pour</u> :
Ventilateur 80*80mm – dimension filtre 109*109mm (X*Y)
Ventilateur 172*150mm – dimension filtre 252*252 (X*Y)
<u>Merci de nous consulter</u>

Partenaire de

Profite de l'expertise d'un fabricant indépendant spécialisé dans les éléments et fixations plastiques pour l'industrie et met à votre disposition les produits suivants

Vis

Ecrou Plastique

Rondelle

Entretoise

Support carte

Système d'assemblage

Cache-Vis

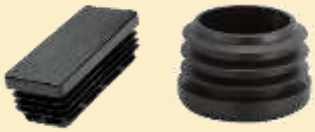

Embout

Pied

Silent Bloc

EFP Industrie est un fabricant pouvant adapter votre demande avec des pièces sur plan

Pour tout projet ou vos besoins en équivalence,
Merci de nous consulter

Rue Benoit Frachon – ZAET Les Haies – 60740 SAINT MAXIMIN
Tel : 03.44.25.21.17 – Courriel : contact@aairel.fr - Site : www.aairel.fr

Revendeur Agréé

Société AAIREL
Rue Benoit Frachon
ZAET Les Haies
60740 SAINT MAXIMIN
Tel : 03.44.25.21.17

Courriel : contact@aairel.fr
Site : www.aairel.fr